적 용 규 격 SPECIFICATION APPLIED	

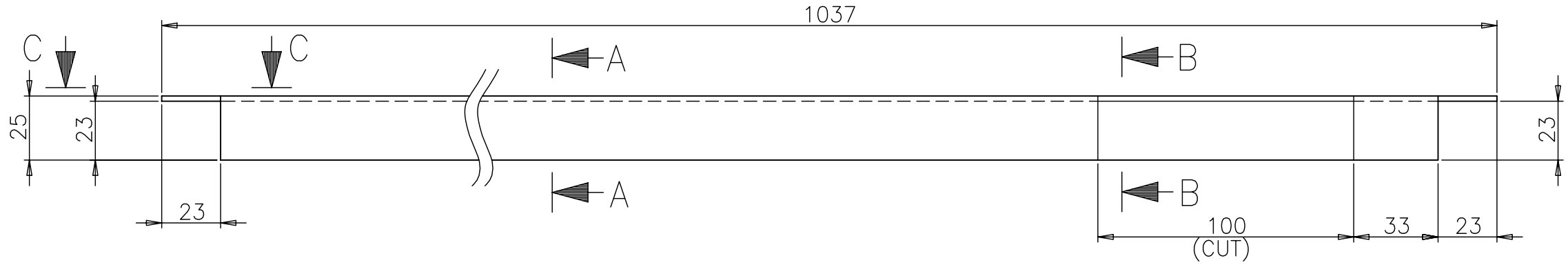

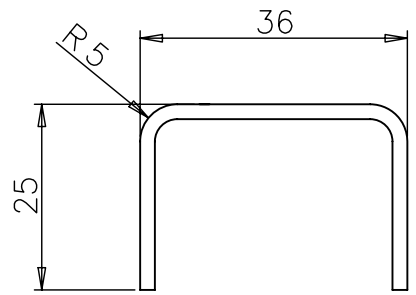

SECTION A–A
SCALE=1/1

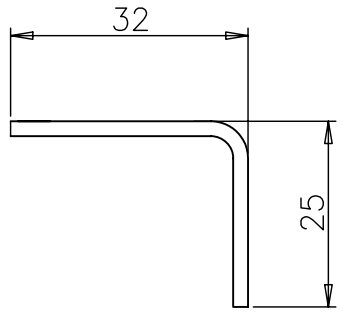

SECTION B–B
SCALE=1/1

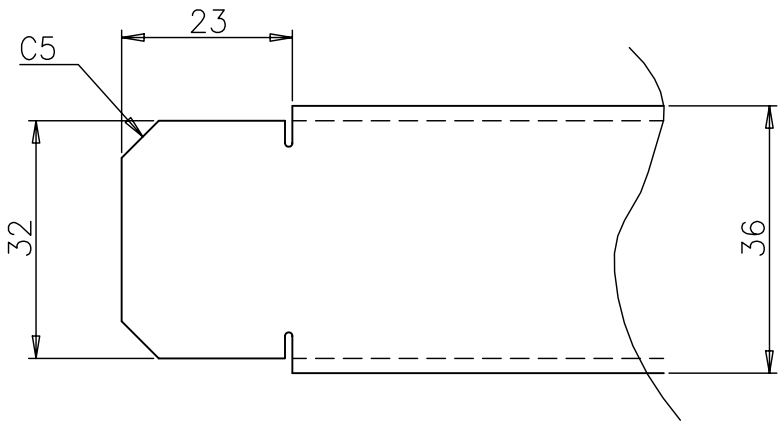

VIEW C–C
SCALE=1/1

치수 SIZE			
	~ 40	2	4
	~ 30	2	3
	~ 10	1	1.5
	< 3	0.5	1
길이 LENGTH	~ 3150	–	7
	~ 1600	4	5
	~ 800	3	4
	~ 400	2	3
	~ 200	1.5	2
	~ 100	1	1.5
등 급 GRADE		A	B

주철,주강품 CASTING (±)			
~ 20M	8	14	24
~ 15M	7	12	21
~ 12M	6	10	18
~ 8M	5	8	14
~ 4M	4	6	11
~ 2M	3	4	8
~ 1M	2	3	6
~ 315	1	2	4
~ 120	1	2	3
~ 30	1	1	1
등 급 GRADE	A	B	C

용접 구조물 WELDING (±)			
~ 20M	–	6.0	8.0
~ 15M	–	5.0	7.0
~ 12M	–	4.0	6.0
~ 8M	–	3.0	5.0
~ 4M	0.8	2.0	4.0
~ 2M	0.5	1.2	3.0
~ 1M	0.3	0.8	2.0
~ 315	0.2	0.5	1.2
~ 120	0.15	0.3	0.8
~ 30	0.1	0.2	0.5
3 ~ 6	0.05	0.1	0.2
등 급 GRADE	A	B	C

기계 가공품 MACHINING (±)

규정치않은 일반공차표 GENERAL TOLERANCE	기 호 MARK	일 자 DATE	변 경 내 역 DETAIL OF REVISION(E.C ZONE)	설변번호 E.C NO.	설계 DGN	검도 CHK	승인 APP

참고번호 REF. NO.

품번 NO.	부품 번호 PART NO.	품 명 DESCRIPTION	재 질 MATERIAL	수량 Q'TY	중량 W.T	비 고 REMARKS
			SUS304			T2

승인 APP	H.G.RYU 2009.07.17	재질 MAT'L	
검도 CHK	H.S.KIM 2009.07.17	총중량 G.W	
설계 DGN	J.I.LEE 2009.07.15	일 반 공 차	MC B, WD B, CT B
제도 DRG	S.M.PARK 2009.07.15	SIZE A3	

명 칭 TITLE: FRAME

도면 번호 DRG. NO: RFD60042AN0 MS | Ver. 00 | Rev. --

SCALE 1/2 | 매수 SHEET 1 of 1

HYUNDAI Rotem | TÜVASAŞ DMU

3D5101	FD–	년–PRJT	정리번호

본 도면은 당사 재산으로서 허가없이 무단복사/배포 금지함. PROPERTY OF ISSUING ENTITY. CANNOT BE DISTRIBUTED OR REPRODUCED WITHOUT AUTHORIZATION.

CATIA